Սայաթ Նովա 25 բնակարան 15
երկու պատշգամբի մասնագիր

N/N	Անվանումը	Չափման միավոր	Քանակը
	Քանդման աշխատանքներ		
A	Քայքայված ց/ավազե սվաղի քանդում	քմ	7.8
B	Բազրիքի փայտե բռնաձողի ապամոնտ.	խմ	0.026
C	Մետաղ. մասերի ներկի մաքրում	քմ	3.7
	Իրականացվող աշխատանքներ		
A	Ց/ավազե սվաղ ցանցի վրա (+13.2 նիշում)	քմ	7.8
B	Ցանց Φ 4 բջիջ 100*100 (рабица) 7.8 քմ	կգ	16.9
C	Ներկում ճակատային ներկով (+13.2 նիշում)	քմ	7.8
D	Կոռոզիայի ենթարկված ամրանների մաքրում խոզանակով	քմ	6.0
E	Քայքայված մասերի բետոնացում Բ 15 դ բետոնով	խմ	0.04
	Ճաղաշարի վերանորոգում		
A	Փայտե բռնաձողի տեղադրում 50*50 L 5100	խմ	0.026
B	Փայտե բռնաձողի լաքապատում	քմ	2.1
C	Մետաղական մասերի ներկում 2 անգամ	քմ	3.7

Ճակատ 2-2 Մ 1:50

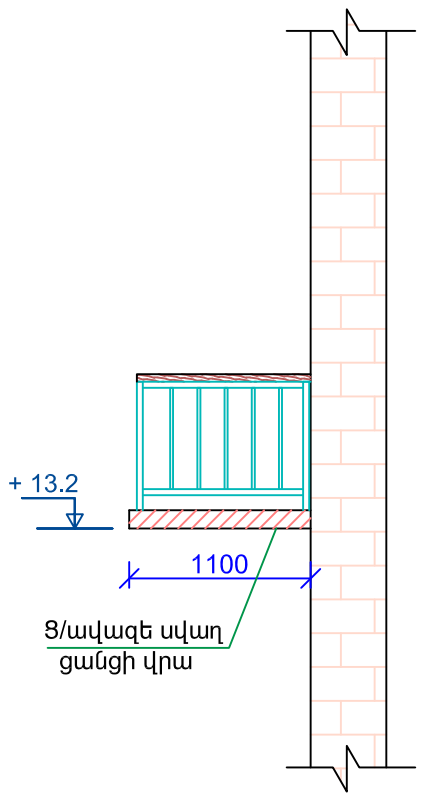

Ցանցի տեսք Մ 1:20

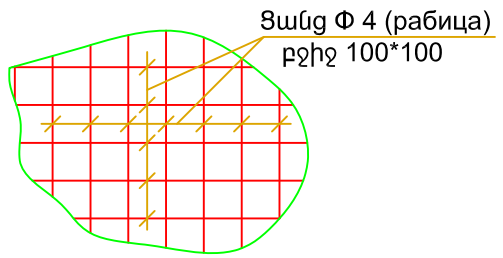

Չափ.մ.	Մաս.թ.	Թերթեր	Փաստ.	Ստորագր.	Ամսաթիվ	Պատվիրատու՝ Երևանի քաղաքապետարան Պատվեր՝ N ԵՔ-ՊԸԱՇՁԲ-14/105		
Տնօրեն		Հ. Լևոնյան				Երևան քաղաքի կենտրոն վարչական շրջանի շենքերի պատշգամբների հիմնանորոգման նախագիծ	Էտապ	Թերթ	Թերթեր
Նախագծող		Ս. Սարգսյան					ԱՆ	ճՇ-27	29
						Սայաթ Նովա 25, բնակարան 15 Ճակատ 2-2 Մ 1:50 ; մասնագիր	«ՀԱՄԱՇԻՆՆԱԽԱԳԻԾ» ՍՊԸ		